ENG

HURTLE

HURXLPK - HURXLBU
HURXLGY - HURXLOG

3-Wheel Foldable Kids Scooter

Child Toy Scooter with Built-in LED Wheel Lights, Easy Maneuvering Lean-to-Steer Technology

USER GUIDE

INSTRUCTION

1. ***Hurtle 3-Wheel Foldable Kids Scooter*** is a sports aquipment developed for children. Direct parental supervision is required at all times.
2. Scooters should be carefully installed by a reasonable adult;
3. Never allow more than one child at a time to ride a scooter. 50kg max.
4. Not suitable for children under 36 months;
5. Use the left or right foot to step on the rear wheel baffle to brake;
6. Please do not make any modifications to the scooter;
7. **DO NOT** drag the scooter by bicycle or other transportation;
8. Only use this scooter with fully engaged steering rod;
9. Children should be made aware of all possible riding hazards and correct riding behavior before they take off on the scooter;
10. Always ensure child is wearing proper protective equipment, such as an approved safety helmet. A child should always wear shoes, never ride barefooted or in sandals, and keep shoelaces tied and out of the way of the wheels. Knee pads and elbow pads are recommended.
11. Direct parental supervision is required at all times. Scooters are meant to be used only in controlled environments, free of potential traffic hazards and not on public streets.
12. Avoid streets and surfaces with water, mud, ice, sand, gravel, dirt, leaves and other debris. Wet weather impairs traction, stopping, and visibility.
13. Ride on smooth, paved surfaces without loose debris, such as rocks or gravel, and away from motor vehicles.
14. **Warning!** Not suitable for children under 3 years due to small parts.

A parent's decision to allow his or her child to ride this product should be based on the child's maturity, skill and ability to follow rules.

INSTALLATION

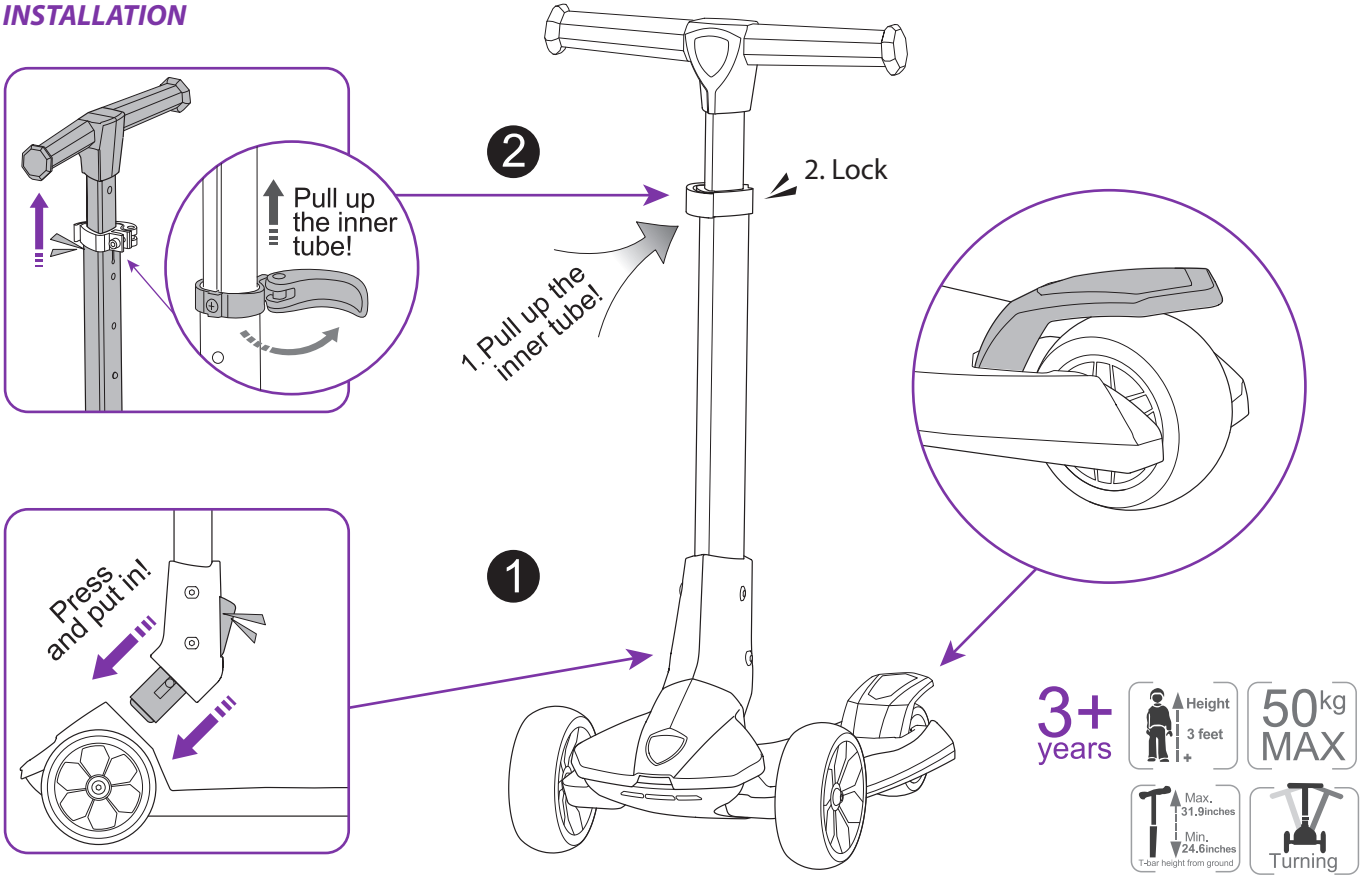

FOLDING PROCESS

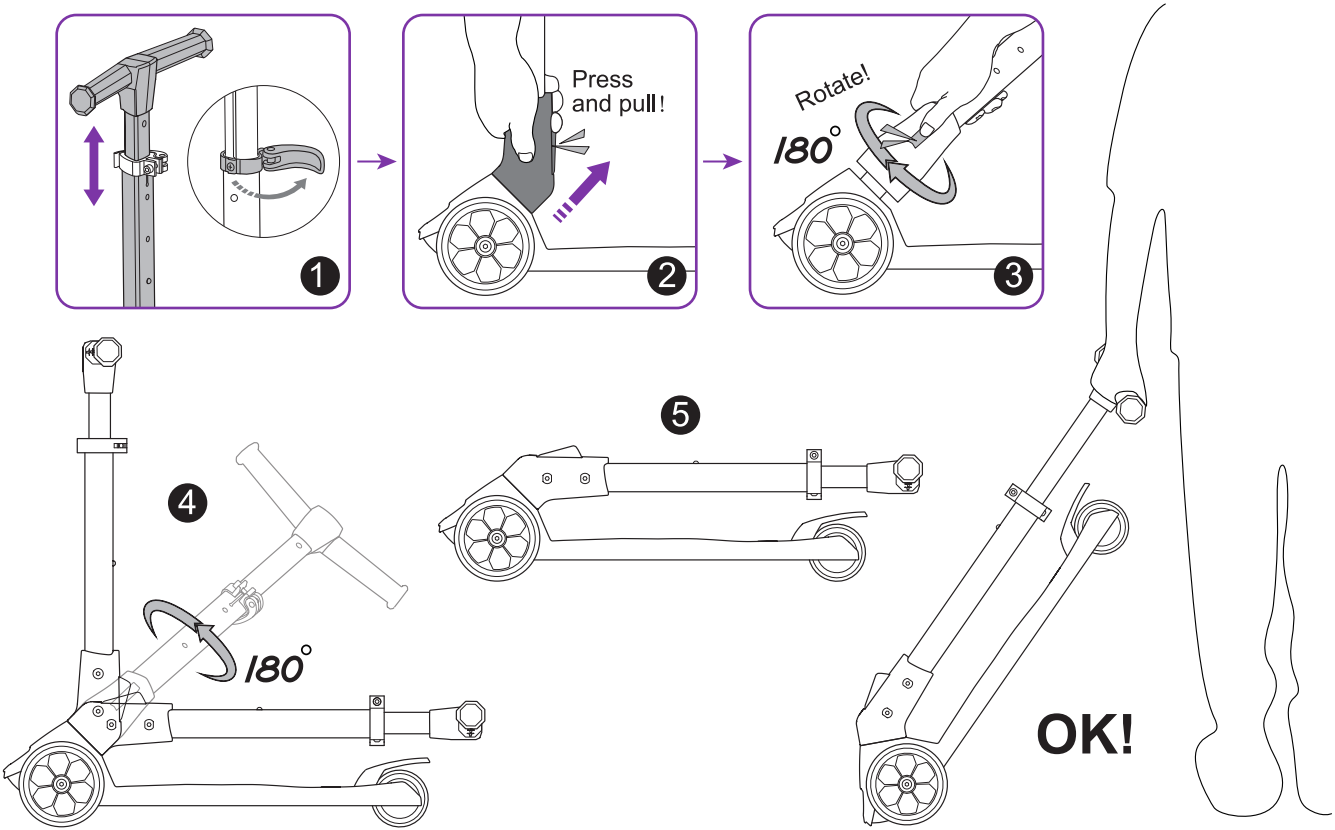

HURXLPK

HURXLBU

HURXLGY

HURXLOG

FEATURES:

- Kid Kick Scooter Fun
- 3-Wheel Tricycle 'Trike' Style
- Lightweight, Compact & Portable
- White-Color LED Wheel Lights Illuminate When Rolling
- Adjustable T-Bar Handlebar Height
- Soft TPE Handle Grip
- New rotary folding mechanism with button
- Anti-Slip Wide Floor Foot-Base Deck
- Multi-Wheeled Scooter Stability
- Aluminum tube in triangle shape Stability
- Long-Lasting, Super Smooth Gliding PU Wheels
- Easy Maneuvering Lean-to-Steer Technology
- Lab Tested & Safety Certified
- Indoor/Outdoor Use
- Suitable for Ages 3+
- Fun for Kids: Small Children

WHAT'S IN THE BOX:

- Foldable Kids Scooter

TECHNICAL SPECS:

- Handlebar Height Setting:
  68.5, 74.5, 80.5 cm/ 26.96", 29.33", 31.69" inches
- Wheel Size Diameter: 120mm Front, 80mm Rear
- Construction Material: Aluminum Metal,
  Engineered PP+Nylon
- Wheel Type / Wheel Material:
  High quality Engineered Polyurethane
- Recommended Age: 3 Year and Up
- Weight Capacity: Up to 110 lbs.
- Total Unfold Scooter Size (L x W x H):
  59 x 30.5 x 68.5-80.5 cm/23.22" x 12" x
  26.96-31.69" inches

Questions or Comments
We are here to help!
Phone: 1.718.535.1800
serenelifehome.com/contact us

SPA

HURTLE

HURXLPK - HURXLBU
HURXLGY - HURXLOG

Scooter plegable de 3 ruedas para niños

Scotter de juguete para niño con luces LED en las llantas
De fácil manejo y tecnología “Lean to Steer” (Iclinar para manejar)

MANUAL DEL USUARIO

INSTRUCCIONES

1. El scooter plegable para niños de 3 ruedas Hurtle es un accesorio deportivo desarrollado para niños. Se requiere la supervisión directa de los padres en todo momento.
2. Los scooters deben ser instalados cuidadosamente por un adulto razonable;
3. Nunca permita que más de un niño a la vez conduzca un scooter. 50 kg máx.
4. No apto para niños menores de 36 meses;
5. Use el pie izquierdo o derecho para pisar el deflector de la rueda trasera para frenar;
6. Por favor, no realice ninguna modificación en el scooter;
7. NO arrastre el scooter en bicicleta u otro medio de transporte;
8. Utilice este scooter solo con la barra de dirección completamente acoplada;
9. Los niños deben ser conscientes de todos los posibles peligros de la conducción y del comportamiento correcto de conducción antes de que salgan en el scooter;
10. Asegúrese siempre de que el niño lleve el equipo de protección adecuado, como un casco de seguridad aprobado. Un niño siempre debe usar zapatos, nunca andar descalzo o con sandalias, y mantener los cordones atados y fuera del camino de las ruedas. Se recomiendan rodilleras y coderas.
11. Se requiere la supervisión directa de los padres en todo momento. Los scooters están diseñados para usarse solo en entornos controlados, libres de peligros potenciales para el tráfico y no en la vía pública.
12. Evite las calles y superficies con agua, lodo, hielo, arena, grava, tierra, hojas y otros desechos. El clima húmedo afecta la tracción, la frenada y la visibilidad.
13. Conduzca sobre superficies lisas y pavimentadas sin escombros sueltos, como rocas o grava, y lejos de los vehículos motorizados.
14. ¡Advertencia! No apto para niños menores de 3 años debido a las piezas pequeñas.

La decisión de un padre de permitir que su hijo maneje este producto debe basarse en la madurez, la habilidad y la capacidad del niño para seguir las reglas.

INSTALACIÓN

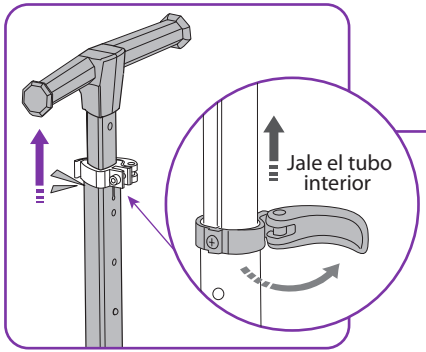

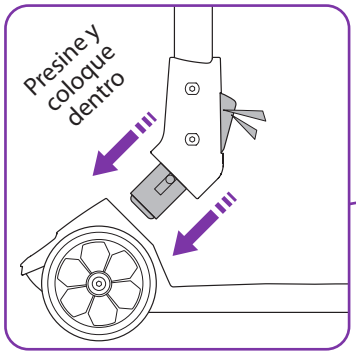

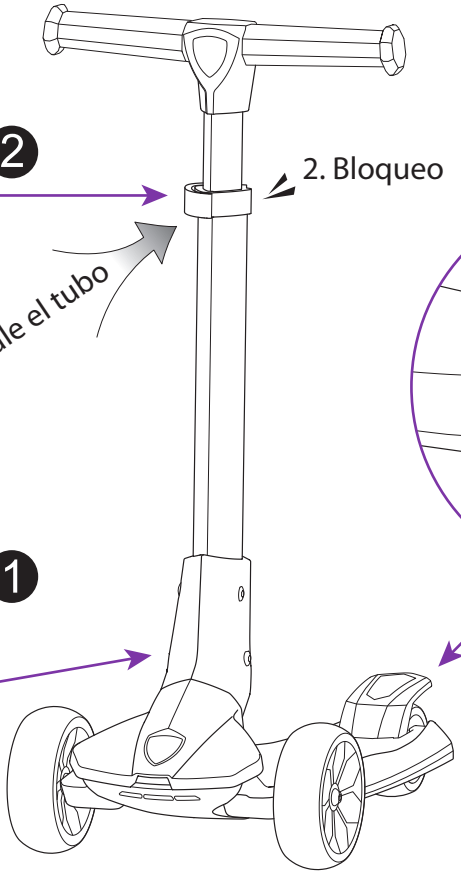

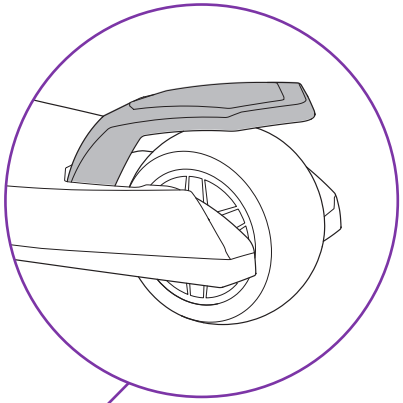

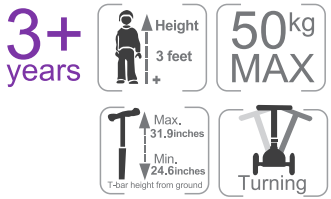

PROCESO DE DOBLADO

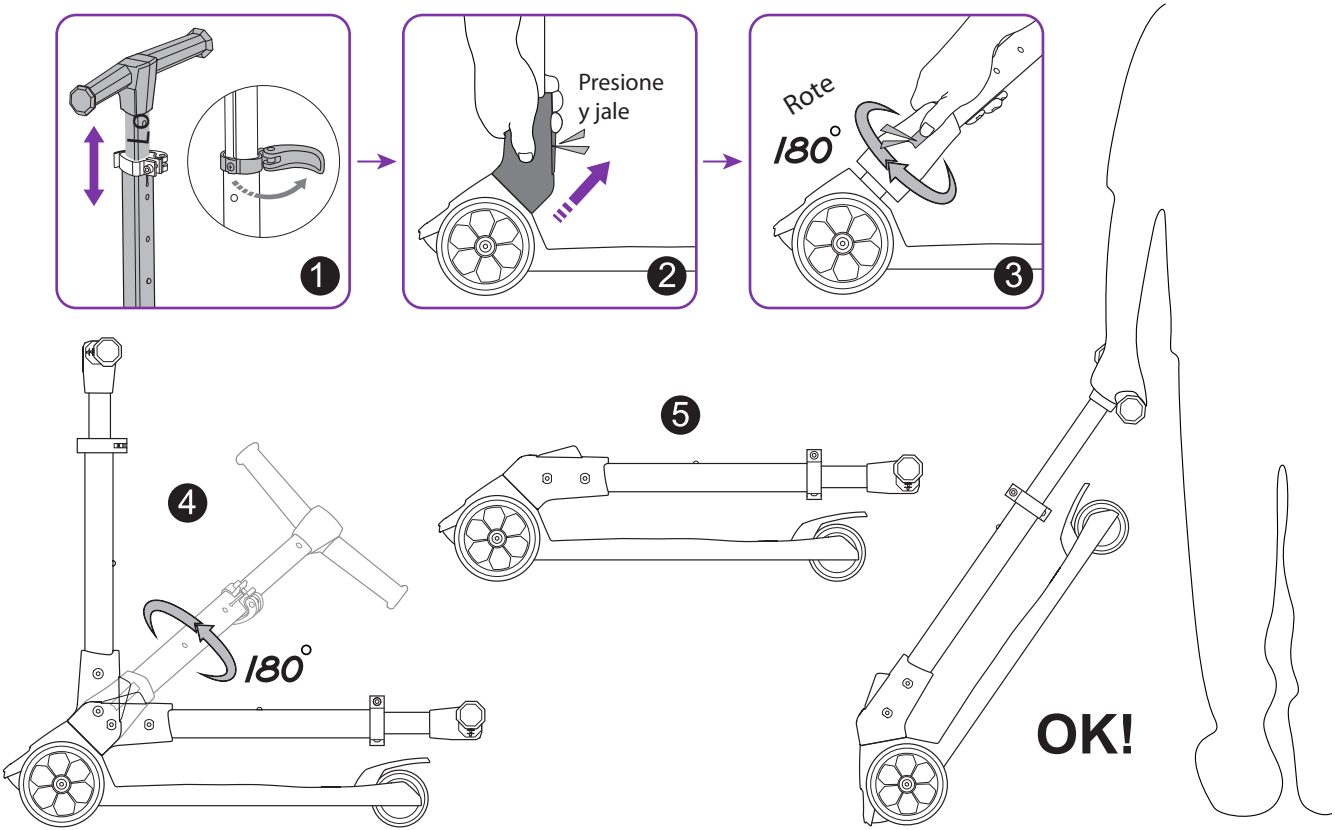

HURXLPK

HURXLBU

HURXLGY

HURXLOG

CARACTERÍSTICAS:

- Diversión en patinete para niños
- Triciclo de 3 ruedas estilo 'triciclo'
- Ligero, compacto y portátil
- Las luces LED de color blanco se iluminan al rodar
- Altura del manillar de la barra en T ajustable
- Empuñadura blanda de TPE
- Nuevo mecanismo de plegado giratorio con botón
- Plataforma antideslizante de piso ancho con base para los pies
- Estabilidad del scooter de varias ruedas
- Tubo de aluminio en forma de triángulo Estabilidad
- Ruedas de PU de deslizamiento súper suave y duraderas
- Tecnología Lean-to-Steer de fácil maniobra
- Probado en laboratorio y certificado de seguridad
- Uso en interiores/exteriores
- Apto para edades de 3+
- Diversión para niños: Niños pequeños

CONTENIDO DE LA CAJA:

- Scooter plegable para niño

CARACTERÍSTICAS TÉCNICAS:

- Ajuste de la altura del manillar:
- 26.96': 29.33': 31.69"-pulgadas
- Diámetro del tamaño de la rueda: 120 mm delante, 80 mm detrás
- Material de construcción: metal de aluminio, PP + nailon de ingeniería
- Rueda Tipo I Rueda Material:
- Poliuretano de ingeniería de alta calidad
- Edad recomendada: 3 años en adelante
- Capacidad de peso: Hasta 11O lbs.
- amaño total del scooter desplegado (largo x ancho x alto): 59 x 30.5 x 68.5-80.5 cm/23.22″ x 12″ x 26.96-31.69″ pulgadas

Preguntas o Comentarios
We are here to help!
Teléfono: 1.718.535.1800
serenelifehome.com/contact us

FRE

HURTLE

HURXLPK - HURXLBU
HURXLGY - HURXLOG

Trottinette pliable pour enfants à 3 roues

Trottinette jouet pour enfant avec LED intégrée
Feux de roue, manœuvres faciles
Technologie Lean-to-Steer

GUIDE DE L'UTILISATEU

INSTRUCTION

1. La trottinette à 3 roues pliable enfant Hurtle est un équipement sportif conçu pour les enfants. Une surveillance parentale est nécessaire à tout moment.
2. Les trottinettes doivent être montées avec soin par un adulte ;
3. Ne laissez jamais plus d'un enfant à la fois monter sur une trottinette - 50 kg max.
4. Ne convient pas aux enfants de moins de 36 mois ;
5. Utilisez le pied gauche ou droit pour appuyer sur le déflecteur de la roue arrière afin de freiner ;
6. Veuillez ne pas apporter de modifications à la trottinette ;
7. NE PAS tirer la trottinette avec une bicyclette ou autre moyen de transport ;
8. N'utilisez cette trottinette que si la barre de direction est complètement emboîtée ;
9. Les enfants doivent être informés de tous les risques possibles et du comportement à adopter avant de prendre le guidon de la trottinette ;
10. Veillez toujours à ce que l'enfant porte un équipement de protection approprié, tel qu'un casque de sécurité homologué. L'enfant doit toujours porter des chaussures, ne jamais rouler pieds nus ou avec des sandales, et garder les lacets attachés et hors du chemin des roues. Le port de genouillères et de coudières est recommandé.
11. Une surveillance parentale est nécessaire à tout moment. Les trottinettes sont destinées à être utilisées uniquement dans des environnements contrôlés, dépourvus de dangers liés à la circulation, et non pas sur la voie publique.
12. Évitez les rues et les surfaces recouvertes d'eau, de boue, de glace, de sable, de gravier, de saleté, de feuilles et d'autres débris. Le temps humide nuit à la traction, au freinage et à la visibilité.
13. Roulez sur des surfaces lisses et pavées, sans trous ou surfaces irrégulières, tels que des pierres ou des graviers, et à l'écart des véhicules à moteur.
14. Avertissement ! Ne convient pas aux enfants de moins de 3 ans en raison des petites pièces.

La décision des parents d'autoriser leur enfant à utiliser ce produit doit être fondée sur la maturité de l'enfant, ses compétences et sa capacité à respecter les règles.

INSTALLATION

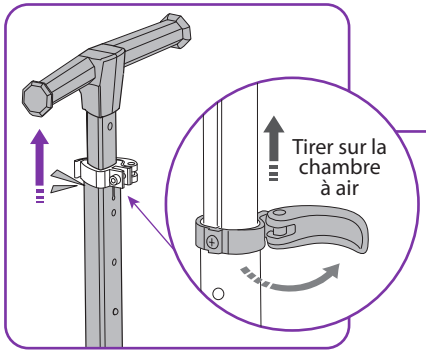

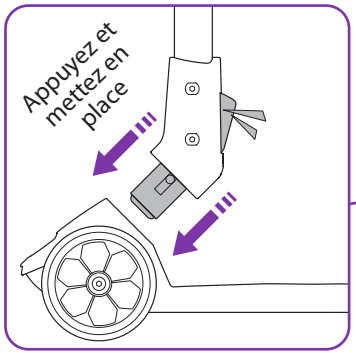

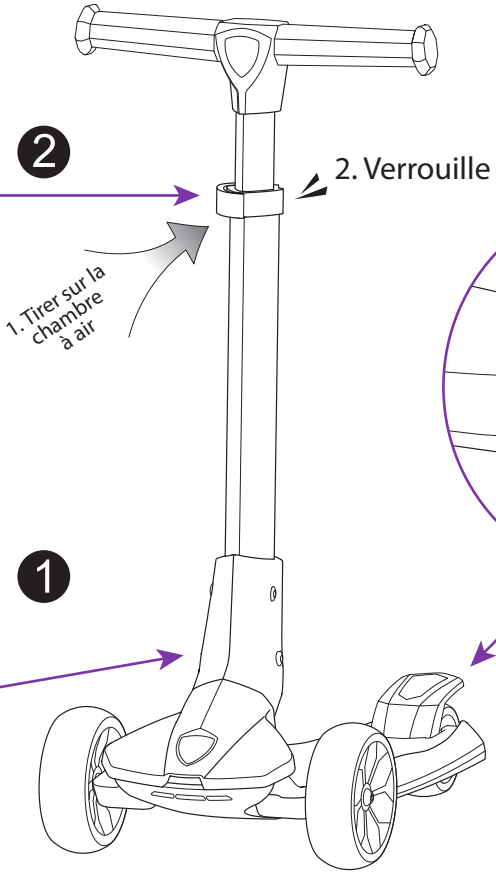

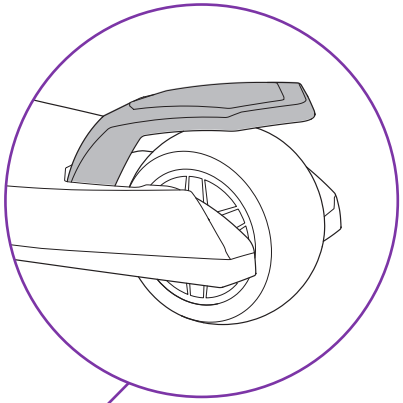

3+ years

50kg MAX

PROCESSUS DE PLIAGE

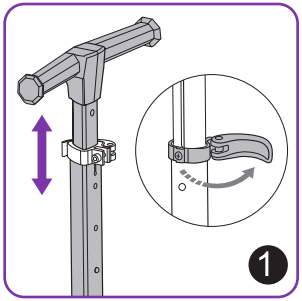

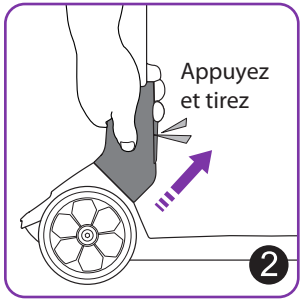

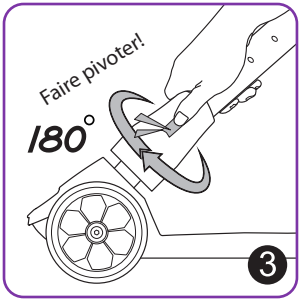

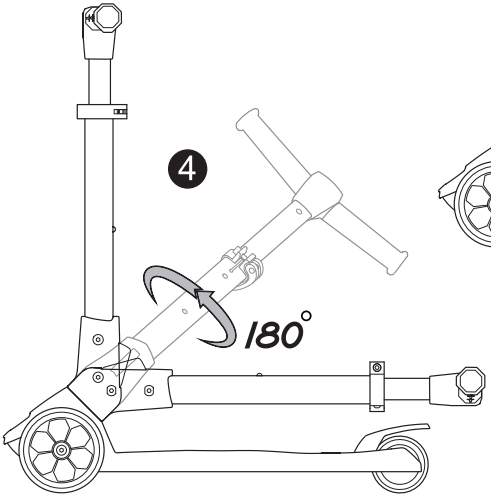

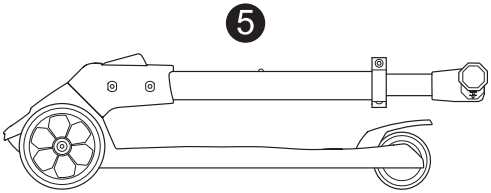

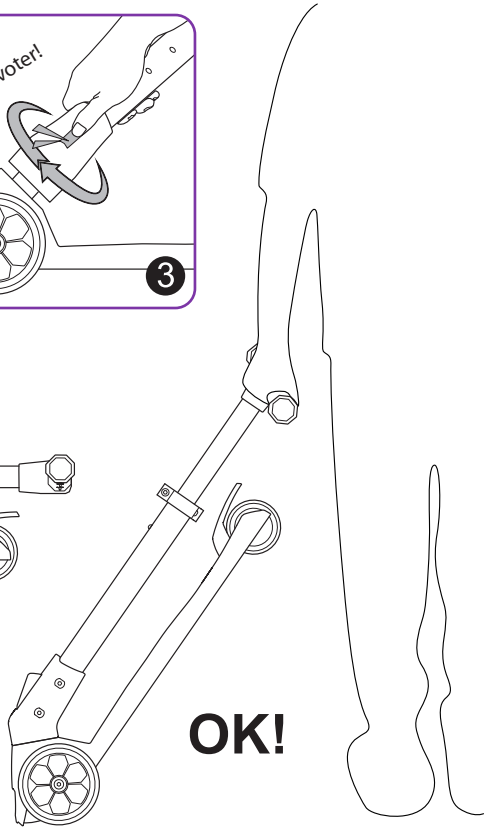

HURXLPK

HURXLBU

HURXLGY

HURXLOG

CARACTÉRISTIQUES :

- Trottinette pour enfants
- Tricycle à 3 roues style "Trike
- Léger, compact et portable
- Les feux de roue LED BLANCS CHAUDS s'allument lorsqu'ils roulent
- Hauteur réglable du guidon en T
- Poignée souple en TPE
- Nouveau mécanisme de pliage rotatif avec bouton
- Plancher large antidérapant
- Stabilité de la trottinette avec ses 3 roues
- Tube d'aluminium en forme de triangle Stability
- Roues en PU à longue durée de vie pour une circulation douce
- Manœuvre facile avec la Technologie Lean-to-Steer
- Testé en laboratoire et sécurité certifiée
- Adapté pour une utilisation en intérieur et en extérieur
- Convient pour les enfants de 3 ans et plus
- Très amusant pour les petits enfants

INCLUS DANS LE PAQUET :

- Trottinette enfant pliable enfant

CARACTÉRISTIQUES TECHNIQUES :

- Réglage de la hauteur du guidon :
- 26.96' : 29.33' : 31.69"-pouces
- Diamètre de la roue : 120 mm à l'avant, 80 mm à l'arrière
- Matériau de construction : Aluminium, métal, PP+Nylon
- Type de roue / Matériau de la roue :
- Polyuréthane de haute qualité
- Âge recommandé : 3 ans et plus
- Capacité de poids : Jusqu'à 110 lbs.
- Taille totale de la trottinette dépliée (L x L x H) : 59 x 30.5 x 68.5-80.5 cm/23.22" x 12" x 26.96-31.69" pouces

Questions ou Commentaires
Nous sommes là pour vous aider!
Téléphone: 1.718.535.1800
serenelifehome.com/contact us

ITA

HURTLE

HURXLPK - HURXLBU
HURXLGY - HURXLOG

Monopattino Pieghevole per Bambini a 3 Ruote

Monopattino Giocattolo per Bambini
con Luci a LED Incorporate nelle Ruote,
Facile Manovrabilità
Tecnologia Lean-to-Steer

GUIDA DELL'UTENTE

ISTRUZIONI

1. Il Monopattino Pieghevole per Bambini a 3 Ruote Hurtle è un attrezzo sportivo sviluppato per i bambini.
2. È richiesta sempre la supervisione diretta dei genitori.
3. Non permettere mai a più di un bambino per volta di usare il monopattino. Max 50kg.
4. Non adatto a bambini sotto i 36 mesi;
5. Utilizza la leva destra frontale per azionare il freno;
6. Si prega di non apportare modifiche al monopattino;
7. NON trascinare il monopattino con la bicicletta o altri mezzi di trasporto;
8. Utilizzare questo monopattino solo con la barra di sterzo completamente inserita;
9. I bambini devono essere informati di tutti i possibili pericoli di guida e del comportamento corretto prima di partire con il monopattino;
10. Assicurarsi sempre che il bambino indossi l'equipaggiamento protettivo adeguato, come un casco approvato per la sicurezza. Un bambino dovrebbe sempre indossare scarpe, mai andare scalzo o in sandali, e tenere i lacci delle scarpe legati e fuori dalla via delle ruote. Si raccomandano ginocchiere e gomitiere;
11. È richiesta sempre la supervisione diretta dei genitori. I monopattini sono pensati per essere utilizzati solo in ambienti controllati, lontani da potenziali pericoli del traffico e non su strade pubbliche.
12. Evitare strade e superfici con acqua, fango, ghiaccio, sabbia, ghiaia, terra, foglie e altri detriti. Il maltempo compromette la trazione, la frenata e la visibilità.
13. Guidare su superfici lisce e pavimentate senza detriti sciolti, come pietre o ghiaia, e lontano da veicoli a motore.
14. Attenzione! Non adatto per bambini sotto i 3 anni a causa di piccole parti.

La decisione dei genitori di permettere o meno al proprio bambino di utilizzare questo prodotto dovrebbe basarsi sulla maturità, abilità e capacità del bambino di seguire queste regole.

INSTALLAZIONE

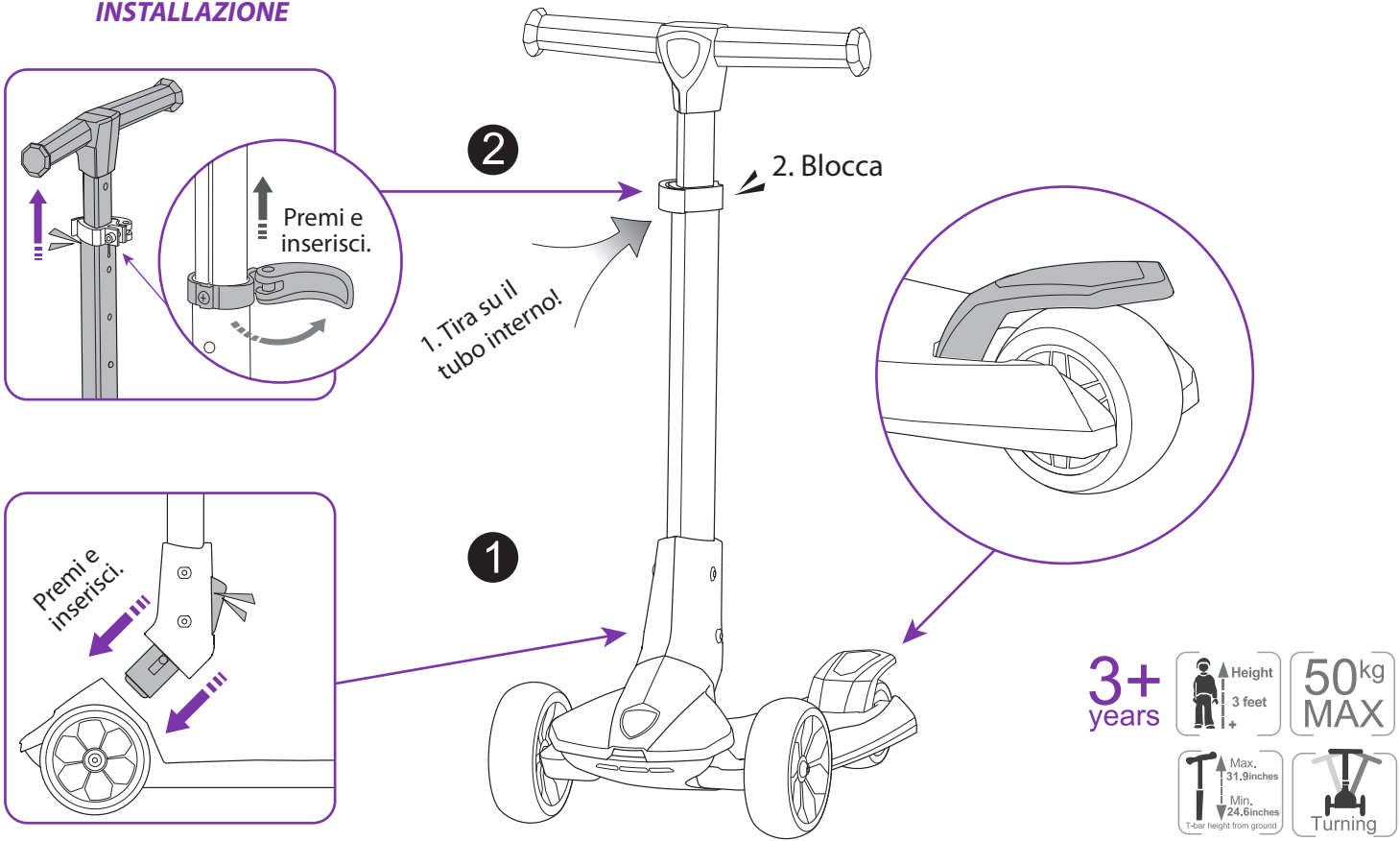

PROCESSO DI PIEGATURA

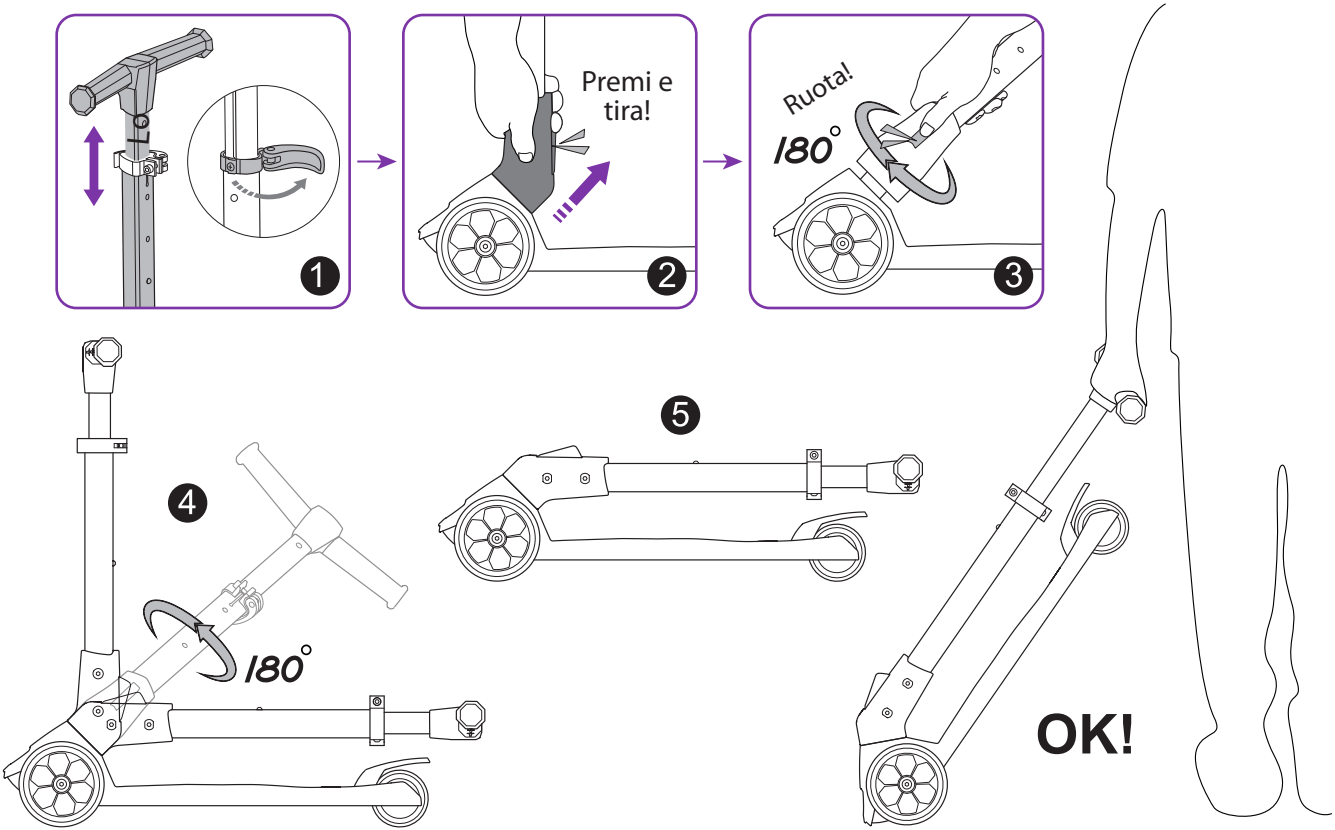

HURXLPK

HURXLBU

HURXLGY

HURXLOG

CARATTERISTICHE:

- Divertimento con Monopattino per Bambini
- Stile Triciclo a 3-Ruote 'Trike'
- Leggero, Compatto e Portatile
- Luci LED di colore bianco sulle ruote si illuminano quando si rotolano
- Altezza Manubrio T-Bar Regolabile
- Impugnatura Morbida in TPE
- Nuovo meccanismo di piegatura rotatorio con pulsante
- Base antiscivolo larga per i piedi
- Stabilità del Monopattino Multi-Ruota
- Tubo in alluminio a forma di triangolo per stabilità
- Ruote PU che scivolano super lisce e durevoli
- Tecnologia di Manovrabilità Facile Lean-to-Steer
- Testato in laboratorio e Certificato di Sicurezza
- Uso Interno/Esterno
- Adatto per Età 3+
- Divertimento per Bambini: Bambini Piccoli

COSA C'È NELLA SCATOLA:

- Monopattino Pieghevole per Bambinir

SPECIFICHE TECNICHE:

- Impostazione Altezza Manubrio: 26,96", 29,33", 31,69" pollici
- Diametro Dimensione Ruota: 120mm Anteriore, 80mm Posteriore
- Materiale di Costruzione: Metallo in Alluminio, PP+Nylon Ingegnerizzato
- Tipo di Ruota / Materiale della Ruota:
- Poliuretano Ingegnerizzato di Alta Qualità
- Età Consigliata: 3 Anni in su
- Capacità di Peso: Fino a 110 libbre.
- Dimensioni Totali Monopattino Aperto (L x P x A): 59 x 30.5 x 68.5-80.5 cm/23.22" x 12" x 26.96-31.69" pollici

Domande o commenti
Siamo qui per aiutarvi!
Telefono: 1.718.535.1800
serenelifehome.com/contact us

GER

HURTLE

HURXLPK - HURXLBU
HURXLGY - HURXLOG

3-Rad faltbarer Kinder-Roller

Kinderspielzeug-Roller mit in den Rädern
integrierten LED-Lichtern
einfache Manövrierbarkeit
Lean-to-Steer-Technologie

BENUTZERHANDBUCH

ANLEITUNG

1. Der Hurtle 3-Rad faltbare Kinderroller ist ein für Kinder entwickeltes Sportgerät.
2. Direkte elterliche Aufsicht ist immer erforderlich.
3. Erlauben Sie nie mehr als einem Kind gleichzeitig, den Scooter zu benutzen. Maximal 50kg.
4. Nicht geeignet für Kinder unter 36 Monaten;
5. Benutzen Sie den rechten vorderen Hebel, um die Bremse zu betätigen;
6. Bitte nehmen Sie keine Veränderungen an dem Roller vor;
7. Ziehen Sie den Roller NICHT mit Ihrem Fahrrad oder einem anderen Transportmittel;
8. Benutzen Sie diesen Roller nur, wenn die Lenkstange vollständig eingerastet ist;
9. Kinder müssen über alle möglichen Gefahren beim Fahren und das richtige Verhalten informiert werden, bevor sie mit dem Roller fahren;
10. Vergewissern Sie sich immer, dass das Kind eine geeignete Schutzausrüstung trägt, wie z.B. einen zugelassenen Schutzhelm. Ein Kind sollte immer Schuhe tragen, niemals barfuß oder in Sandalen fahren und die Schnürsenkel gebunden und aus dem Weg der Räder halten. Knie- und Ellbogenschützer werden empfohlen;
11. Direkte elterliche Aufsicht ist immer erforderlich. Scooter sind nur für den Gebrauch in kontrollierten Umgebungen, abseits von potenziellen Verkehrsgefahren und nicht auf öffentlichen Straßen vorgesehen.
12. Vermeiden Sie Straßen und Oberflächen mit Wasser, Schlamm, Eis, Sand, Schotter, Schmutz, Laub und anderen Verunreinigungen. Schlechtes Wetter beeinträchtigt die Traktion, das Bremsen und die Sicht.
13. Fahren Sie auf ebenen, gepflasterten Flächen, die frei von losem Geröll wie Steinen oder Schotter sind, und entfernt von Kraftfahrzeugen.
14. Vorsicht! Wegen der kleinen Teile nicht für Kinder unter 3 Jahren geeignet.

Die Entscheidung der Eltern, ob sie ihrem Kind erlauben, dieses Produkt zu benutzen, sollte von der Reife, den Fähigkeiten und der Kompetenz des Kindes abhängen, diese Regeln zu befolgen.

INSTALLATION

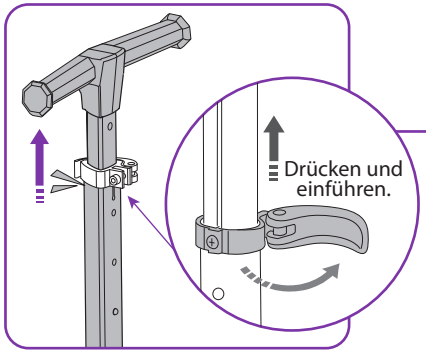

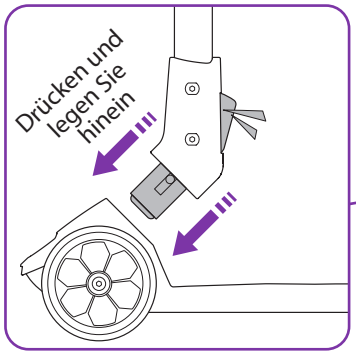

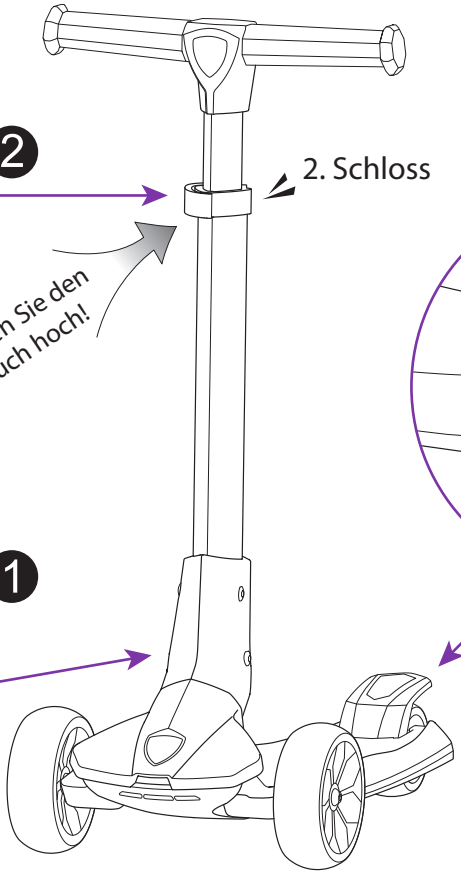

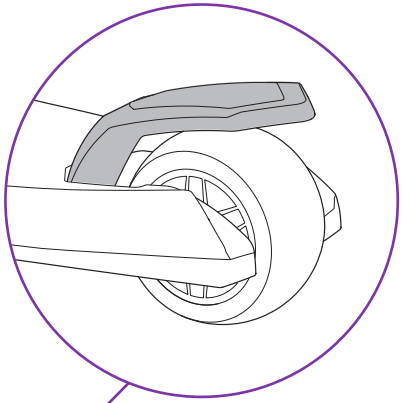

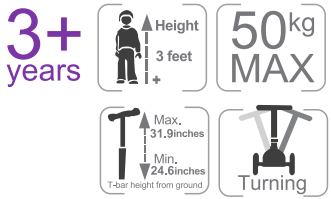

FALTVORGANG

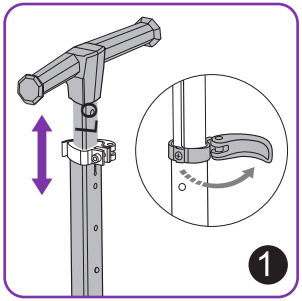

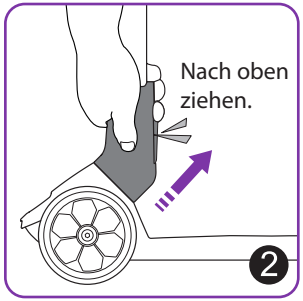

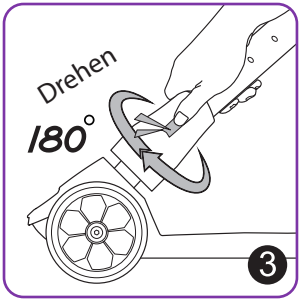

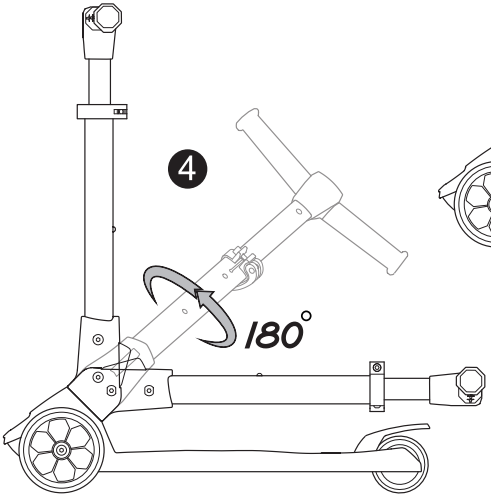

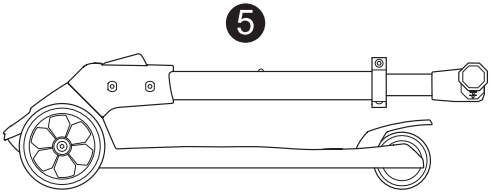

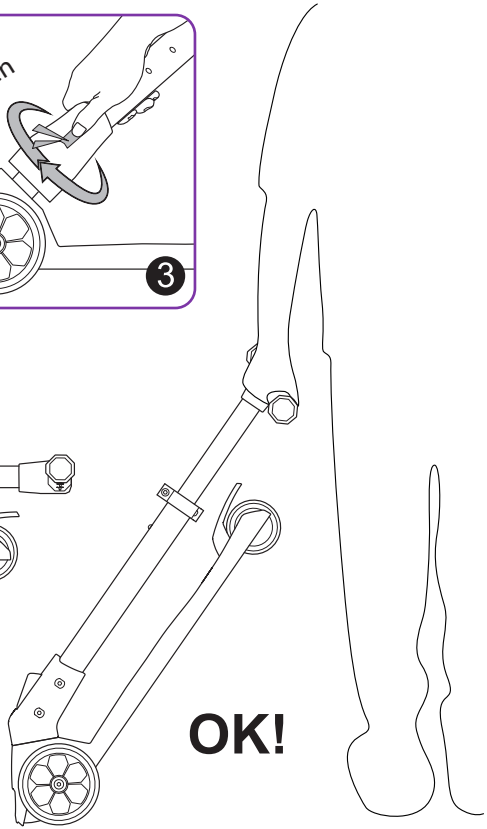

HURXLPK

HURXLBU

HURXLGY

HURXLOG

BESONDERHEITEN:

- Spaß mit dem Kinder-Roller
- 3-Rad-Dreirad im 'Trike'-Stil
- Leicht, kompakt und tragbar
- Weiße LED-Lichter an den Rädern leuchten beim Rollen
- Verstellbare T-Bar Lenkerhöhe
- Weicher TPE-Griff
- Neuer Dreh-Klapp-Mechanismus mit Knopf
- Breite, rutschfeste Unterlage für die Füße
- Stabilität des Multi-Wheel Scooters
- Dreiecksförmiges Aluminiumrohr für Stabilität
- PU-Räder, die superleicht und langlebig gleiten
- Einfache Lean-to-Steer Manövrierfähigkeitstechnologie
- Laborgeprüft und sicherheitszertifiziert
- Für drinnen und draußen geeignet
- Geeignet für Kinder ab 3 Jahren
- Spaß für Kinder: Kleinkinder

CONTENIDO DE LA CAJA:

- Faltbarer Kinder-Roller

TECHNISCHE DATEN:

- Einstellung der Lenkerhöhe: 26.96", 29.33", 31.69"-Zoll
- Raddurchmesser: 120mm vorne, 80mm hinten
- Konstruktionsmaterial: Aluminium Metall, PP+Engineered Nylon
- Laufradtyp/Laufradmaterial:
- Hochwertiges, technisches Polyurethan
- Empfohlenes Alter: 3 Jahre und älter
- Gewichtskapazität: Bis zu 110 lbs.
- Abmessungen des offenen Scooters (B x T x H): 59 x 30.5 x 68.5-80.5 cm/23.22″ x 12″ x 26.96-31.69″ zoll

Fragen oder Kommentare
Wir sind hier, um Ihnen zu helfen!
Telefon: 1.718.535.1800
serenelifehome.com/contact us

POL

HURTLE

HURXLPK - HURXLBU
HURXLGY - HURXLOG

3 Tekerlekli Katlanabili Çocuk Scooter

Hulajnoga dla dzieci z wbudowanymi diodamiLED w kołach, łatwym manewrowaniem i technologią przechylania do kierowania.

PODRECZNIK UZYTKOWNIK

INSTRUKCJE

1. Składana hulajnoga 3-kołowa Hurtle to sprzęt sportowy przeznaczony dla dzieci. Przez cały czas wymagany jest nadzór rodziców.
2. Hulajnoga musi być prowadzona ostrożnie przez osobę dorosłą;
3. Nigdy nie pozwalaj na jazdę na hulajnodze więcej niż jednemu dziecku jednocześnie - maks. 50 kg.
4. Nie nadaje się dla dzieci w wieku poniżej 36 miesięcy;
5. Użyj lewej lub prawej stopy, aby nacisnąć deflektor tylnego koła w celu zahamowania;
6. Nie dokonuj żadnych modyfikacji hulajnogi;
7. NIE ciągnij hulajnogi za pomocą roweru lub innego środka transportu;
8. Nie używaj tej hulajnogi, jeśli drążek kierowniczy nie jest w pełni zablokowany;
9. Przed rozpoczęciem korzystania z hulajnogi należy poinformować dzieci o wszystkich możliwych zagrożeniach i sposobie zachowania;
10. Zawsze upewnij się, że dziecko nosi odpowiedni sprzęt ochronny, taki jak zatwierdzony kask ochronny. Dzieci powinny zawsze nosić buty, nigdy nie jeździć boso ani w sandałach, a sznurowadła powinny być zawiązane i znajdować się z dala od kół. Zalecane są ochraniacze na kolana i łokcie.
11. Przez cały czas wymagany jest nadzór rodziców. Hulajnogi są przeznaczone do użytku wyłącznie w kontrolowanych środowiskach, wolnych od zagrożeń związanych z ruchem drogowym, a nie na drogach publicznych.
12. Unikaj ulic i powierzchni pokrytych wodą, błotem, lodem, piaskiem, żwirem, brudem, liśćmi i innymi zanieczyszczeniami. Mokra nawierzchnia pogarsza przyczepność, hamowanie i widoczność.
13. Jeździj po gładkich, utwardzonych nawierzchniach bez dziur i nierówności, takich jak kamienie lub żwir, z dala od pojazdów silnikowych.
14. Ostrzeżenie! Nieodpowiednie dla dzieci poniżej 3 roku życia ze względu na małe części.

Decyzja rodziców o zezwoleniu dziecku na korzystanie z tego produktu musi opierać się na jego dojrzałości, umiejętnościach i zdolności do przestrzegania zasad.

INSTALLATION

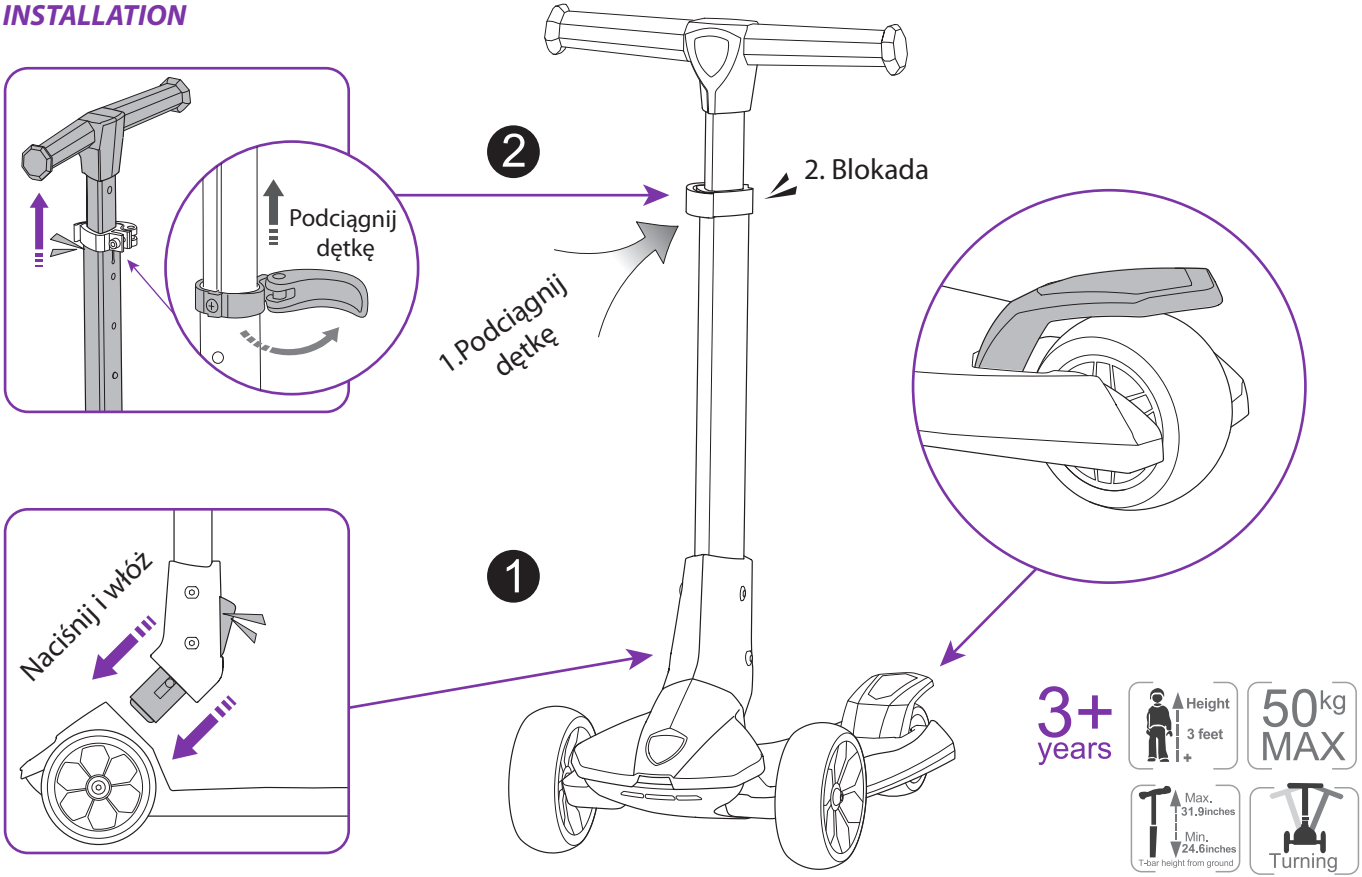

FOLDING PROCESS

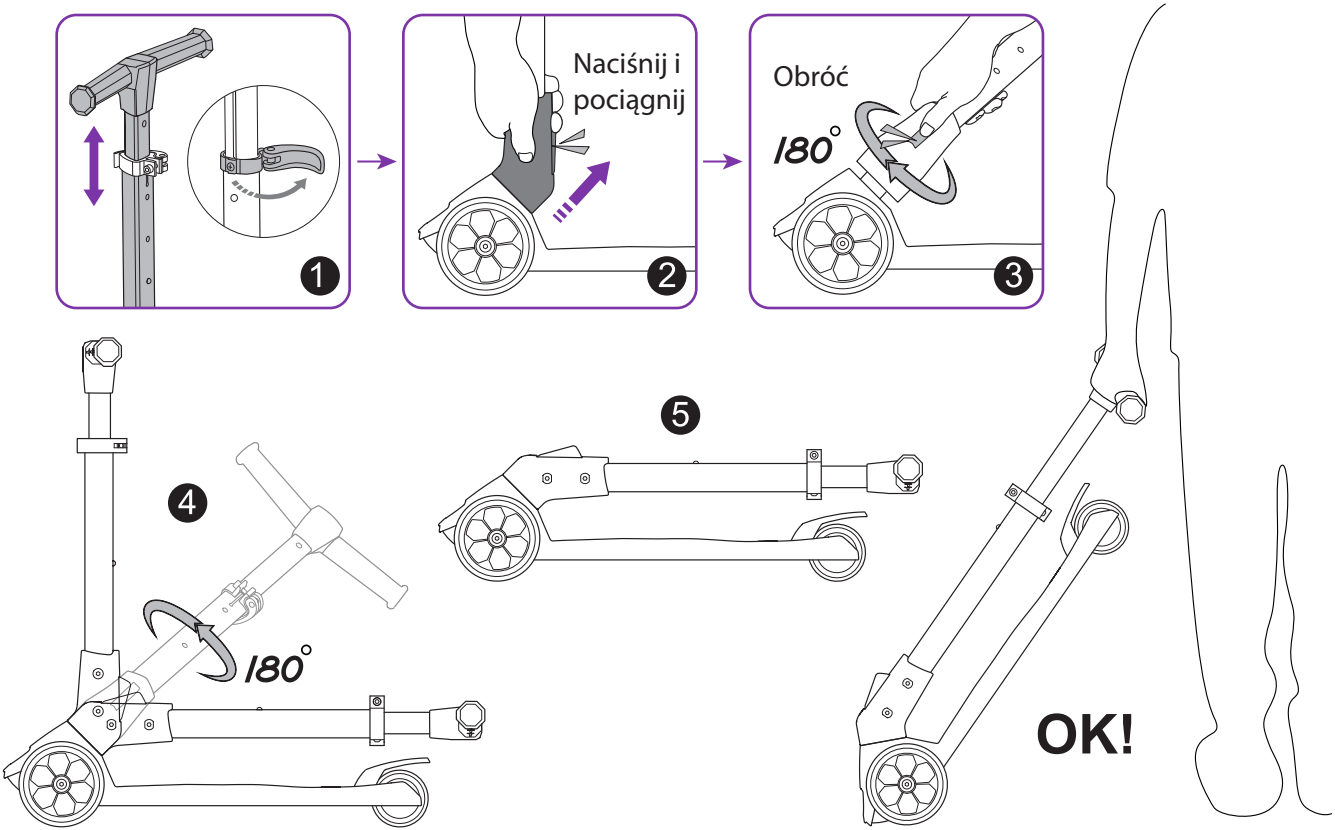

HURXLPK

HURXLBU

HURXLGY

HURXLOG

CECHY :

- Hulajnoga dla dzieci
- Trójkołowy rower trójkołowy typu "Trike
- Lekka, kompaktowa i przenośna
- GORĄCO BIAŁE światła LED na kołach zapalają się podczas jazdy
- Kierownica w kształcie litery T z regulacją wysokości
- Miękki uchwyt TPE
- Nowy obrotowy mechanizm składania z przyciskiem
- Szeroka antypoślizgowa podłoga
- Stabilna hulajnoga z 3 kołami
- Stabilna aluminiowa rura w kształcie trójkąta
- Trwałe koła PU zapewniające płynną jazdę
- Łatwe manewrowanie dzięki technologii Lean-to-Steer
- Przetestowana laboratoryjnie i z certyfikatem bezpieczeństwa
- Nadaje się do użytku w pomieszczeniach i na zewnątrz
- Odpowiedni dla dzieci w wieku od 3 lat
- Świetna zabawa dla małych dzieci

ZAWARTE W PAKIECIE:

- Foldable Kids Scooter

TECHNICAL SPECS:

- Regulacja wysokości kierownicy : 26,96' : 29,33' : 31,69 "cali
- Średnica kół: 120 mm z przodu, 80 mm z tyłu
- Materiał konstrukcyjny: aluminium, metal, PP+Nylon
- Typ koła / materiał koła:
- Wysokiej jakości poliuretan
- Zalecany wiek: od 3 lat
- Nośność: do 110 funtów
- Całkowity rozmiar rozłożonej hulajnogi (dł. x szer. x wys.): 23.22” x 12” x 26.96-31.69” cali

Cruiser
By Huffle

Pytania lub Komentarze
Jesteśmy tutaj, aby Ci pomóc!
Telefon: 1.718.535.1800
serenelifehome.com/contact us

TUR

HURTLE

HURXLPK - HURXLBU
HURXLGY - HURXLOG

3 Tekerlekli Katlanabili Çocuk Scooter

Dahili Led Tekerlek Işıklarına Sahip Çocuk OyuncağıScotter Oyuncak Scooter, Kolay Manevra Lean To Steer Teknolojisi.

KULLANICI KILAVUZU

TALIMATLAR

1. Çocuklar için Hurtle 3 tekerlekli scooter, çocuklar için geliştirilmiş bir spor aksesuarıdır. Her zaman doğrudan ebeveyn gözetimi gereklidir.
2. Scooterlar makul bir yetişkin tarafından dikkatlice kurulmalıdır;
3. Aynı anda birden fazla çocuğun scooter kullanmasına asla izin vermeyin. Maksimum 50 kg.
4. 36 aydan küçük çocuklar için uygun değildir;
5. Frenleme için arka tekerlek deflektörüne basmak üzere sol veya sağ ayağınızı kullanın;
6. Lütfen scooter üzerinde herhangi bir değişiklik yapmayın;
7. Scooter'ı bisikletle veya başka bir ulaşım aracıyla sürüklemeyin;
8. Bu scooter'ı yalnızca direksiyon çubuğu tamamen takılıyken kullanın;
9. Çocuklar scooter'a binmeden önce olası tüm sürüş tehlikeleri ve doğru sürüş davranışları konusunda bilinçlendirilmelidir;
10. Çocuğun her zaman onaylı bir kask gibi uygun koruyucu ekipman giydiğinden emin olun. Bir çocuk her zaman ayakkabı giymeli, asla çıplak ayakla veya sandaletle binmemeli ve bağcıklarını bağlı ve tekerleklerin yolundan uzak tutmalıdır. Diz ve dirsek pedleri tavsiye edilir.
11. Her zaman doğrudan ebeveyn gözetimi gereklidir. Scooter'lar yalnızca kontrollü ortamlarda, potansiyel trafik tehlikelerinden uzakta ve halka açık yollarda kullanılmak üzere tasarlanmıştır.
12. Su, çamur, buz, kum, çakıl, kir, yaprak ve diğer döküntülerin bulunduğu cadde ve yüzeylerden kaçının. Islak hava çekişi, frenlemeyi ve görüşü etkiler.
13. Taş veya çakıl gibi gevşek döküntülerin bulunmadığı pürüzsüz, asfalt yüzeylerde ve motorlu araçlardan uzakta sürün.
14. Uyarı! Küçük parçalar nedeniyle 3 yaşından küçük çocuklar için uygun değildir.

Bir ebeveynin çocuğunun bu ürünü kullanmasına izin verme kararı, çocuğun olgunluğuna, yeteneğine ve kurallara uyma kapasitesine dayanmalıdır.

MONTAJ

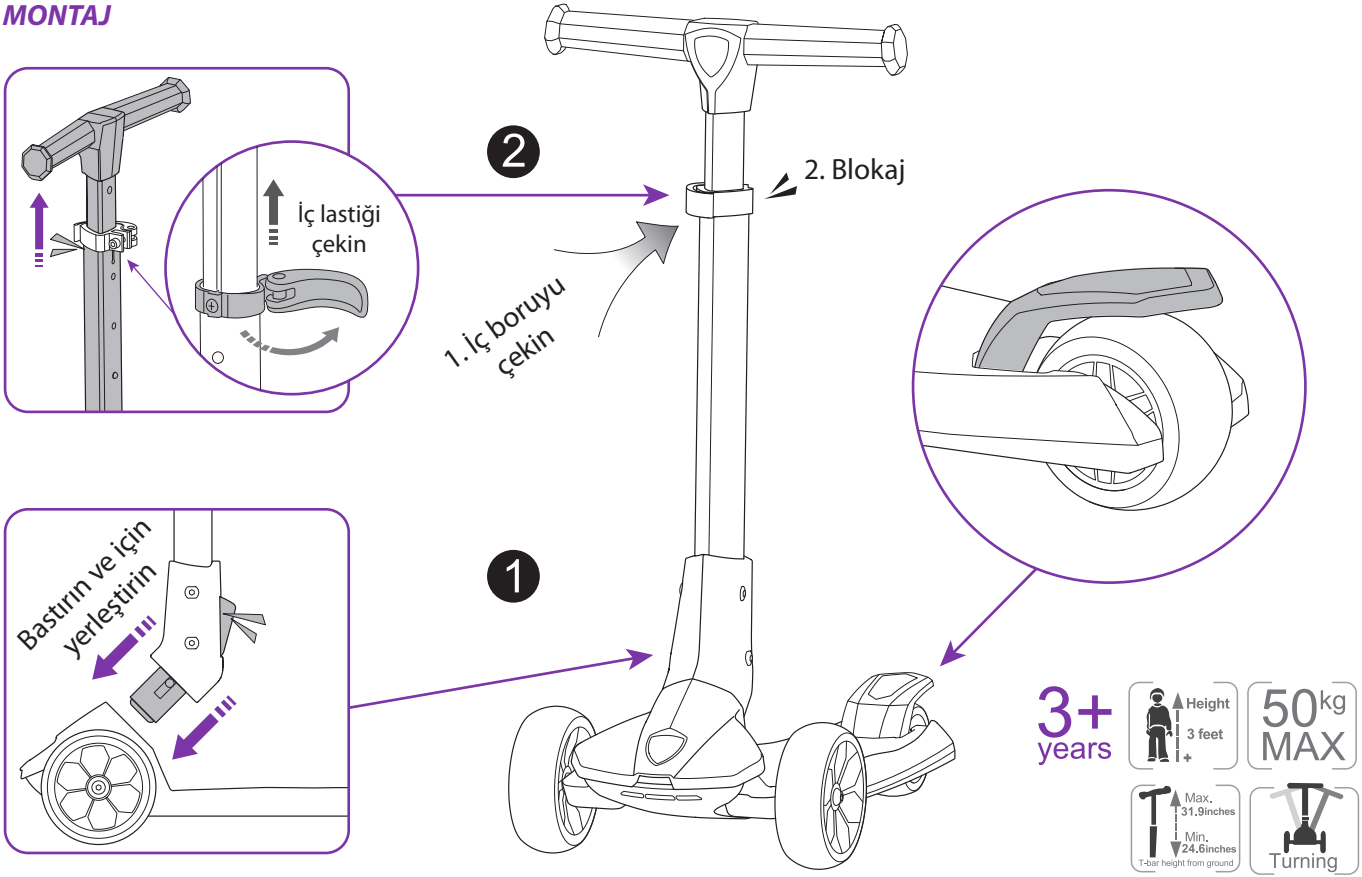
İç lastiği çekin
2
2. Blokaj
1. İç boruyu çekin
Bastırın ve için yerleştirin
1
3+ years
Height
3 feet +
50kg MAX
Max. 31.9inches
Min. 24.6inches
T-bar height from ground
Turning

KATLAMA SÜRECI

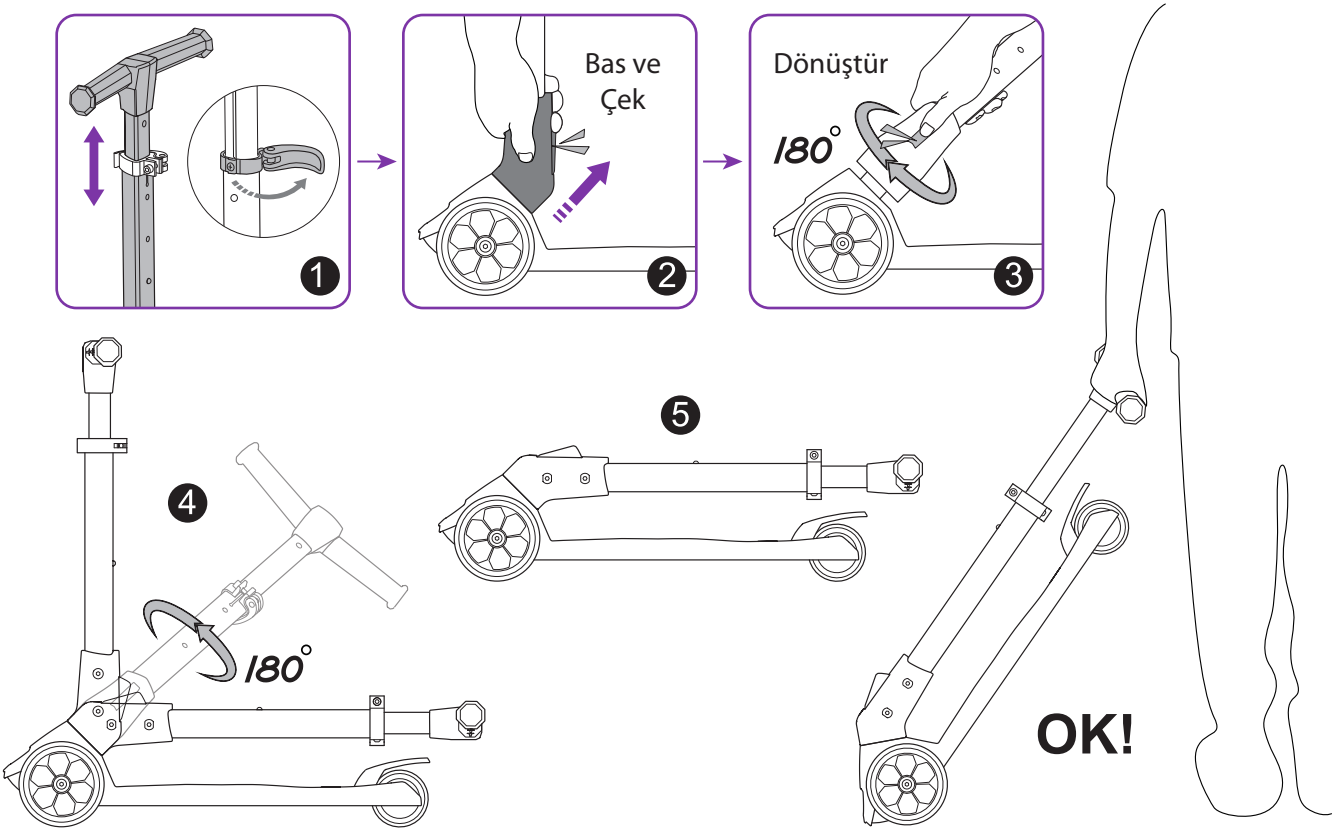

HURXLPK

HURXLBU

HURXLGY

HURXLOG

ÖZELLIKLER:

- Çocuklar için Scooter eğlencesi
- 3 tekerlekli üç tekerlekli bisiklet 'trike' tarzı üç tekerlekli bisiklet
- Hafif, kompakt ve taşınabilir
- Sürüş sırasında beyaz LED ışıklar yanar
- Ayarlanabilir T-bar gidon yüksekliği.
- TPE yumuşak kavrama
- Basma düğmeli yeni döner katlama mekanizması
- Ayak dinlendirmeli kaymaz geniş zemin platformu.
- Çok tekerlekli scooterın dengesi
- Üçgen şekilli alüminyum boru Stabilite
- Süper pürüzsüz kayma ve dayanıklı PU tekerlekler.
- Manevrası kolay Lean-to-Steer teknolojisi
- Laboratuvarda test edilmiş ve güvenlik sertifikalı
- İç/dış mekan kullanımı
- 3+ yaş için uygundur
- Çocuklar için eğlence: Yeni yürümeye başlayan çocuklar

KUTUNUN İÇİNDE NE VAR:

Çocuklar için katlanır scooter

TEKNİK ÖZELLİKLER:

- Gidon yükseklik ayarı: 26.96': 29.33': 31,69 inç.
- Tekerlek boyutu çapı: 120 mm ön, 80 mm arka
- Yapı malzemesi: alüminyum metal, PP + mühendislik naylonu
- Tekerlek Tipi / Tekerlek Malzemesi
- Yüksek kaliteli mühendislik poliüretanı
- Önerilen yaş: 3 yaş ve üzeri
- Ağırlık kapasitesi: 11O lbs'ye kadar.
- Katlanmamış scooter'ın toplam boyutu (uzunluk x genişlik x yükseklik): 23.22” x 12” x 26.96-31.69” inç.

Cruiser
By Huzile

Sorular veya Yorumlar
Size yardım etmek için buradayız!
Telefon: 1.718.535.1800
serenelifehome.com/contact us